TECHNISCHE DATEN // Serie 5310/G

PTR HARTMANN
A Phoenix Mecano Company

Hochstrom-Federkontakt 100 mil / 2.54 mm bis 24 A

HIGHLIGHTS	
Kompakte Bauform	
Einsatz im Funktionstest oder IN-LINE-TEST	
MECHANISCHE DATEN	
Rastermaß	2.54 mm/100 mil
Maximaler Hub	4.50 mm
Arbeitshub	3.50 mm
Federkraft bei Arbeitshub	s. Hochtemperatur-anwendungen
Temperaturbereich	-40 °C - +250 °C
ELEKTRISCHE WERTE	
Dauerstrom	24.0 A
Typischer Durchgangswiderstand	<= 10 mOhm
WERKSTOFFE	
Gehäuse	Messing, vergoldet
Kolben	CuBe, vergoldet/Silberkappe
Hülse	Messing, vergoldet
EMPF. BOHRER - DURCHMESSER	
HP 2361.1 / EP CP 201 (Trolitax)	2.00 mm
HGW 2372 (Hartglasgewebe)	2.03 mm
HOCHTEMPERATURANWENDUNGEN	
Temperaturbereich	
Federvorspannung	0.35/ 0.40 N
Federkraft bei Arbeitshub (Bestellindex E)	1.50/ 2.50 N
VERFÜGBARE SCHRAUBWERKZEUGE	
Artikelbezeichnung	max. Kopfdurchmesser
WFSB 1021/G-2.54-1.8	1.8
WFSB 1021/G-2.54-2.0	2.0
TASTKOPFFORM - DURCHMESSER - OBERFLÄCHE	

	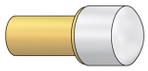
CX	F3X
2.00C Au	2.00C Ag

PTR HARTMANN
A Phoenix Mecano Company

5310/G

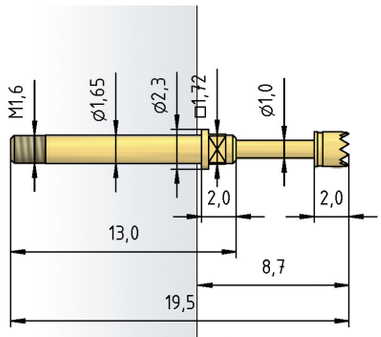

H 5310/GR-L

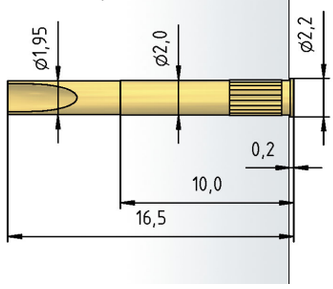

BESTELLBEISPIEL

5310	G	-	CX	-	1.5 N	E	-	Au	-	2.0	C
1	2		3		4	5		6		7	8

1. Serie 2. Gewindeausführung 3. Kopfform
4. Federkraft 5. Hochtemperatur 6. Tastkopfveredelung
7. Kopfdurchmesser 8. Tastkopfmaterial (nur bei CuBe)