TECHNISCHE DATEN // Serie 5099.45

PTR HARTMANN
A Phoenix Mecano Company

Batterieladekontakt 118 mil / 3.0 mm

HIGHLIGHTS	
Board to Board Kontaktierung	
Individuelle Platzierung durch Gehäusebauart	
Reflowfähig	
MECHANISCHE DATEN	
Rastermaß	3.00 mm/118 mil
Maximaler Hub	4.00 mm
Arbeitshub	3.30 mm
Federvorspannung	0.15/ 0.25 N
Federkraft bei Arbeitshub	0.50/ 2.00 N
Temperaturbereich	-30 °C - +120 °C
ELEKTRISCHE WERTE	
Dauerstrom	5.0...8.0 A
Typischer Durchgangswiderstand	<= 20 mOhm
WERKSTOFFE	
Gehäuse	Messing, vergoldet
Kolben	CuBe, vergoldet

GURTUNG (EN 60286-3)

Spulendurchmesser (RD/")	Gurtbreite (R/mm)	Pitchmaß (RP/mm)	Stück/Spule (PCS) ?? (PCS)
15	24	20	350

TASTKOPFFORM - DURCHMESSER - OBERFLÄCHE

D4	G4
1.30C Au	1.30C Au

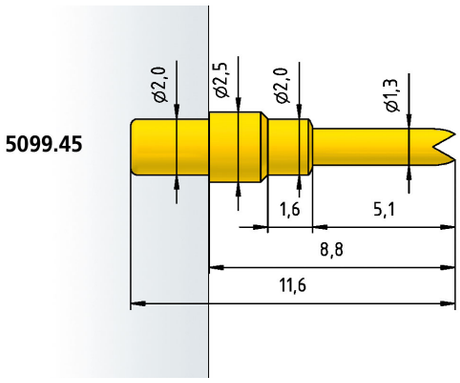

TECHNISCHE DATEN // Serie 5099.45

Batterieladekontakt 118 mil / 3.0 mm

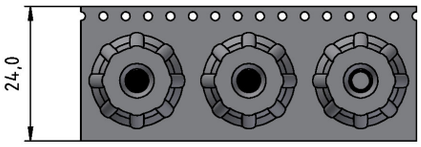

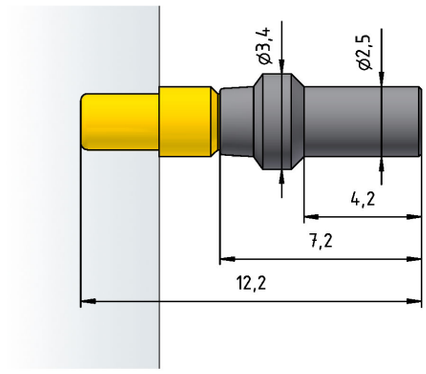

BESTELLBEISPIEL

5099	.45	-	G4	-	2.0 N	-	Au	-	1.3	C
1	2		3		4		5		6	7

1. Serie 2. Variante 3. Kopfform
4. Federkraft 5. Tastkopfveredelung
6. Kopfdurchmesser 7. Tastkopfmaterial (nur bei CuBe)