PTR HARTMANN
A Phoenix Mecano Company

Highlights	
1- bis 4-polig	
Push-In Anschluss	
Rastermaß 6.0 mm	
Leiteranschluss parallel zur Leiterplatte	
Mit Klingendrücker	
Reflowlöten	
Automatische Bestückung (Tape on Reel)	
SMD	
Anschlussquerschnitte	
Eindrähtig (starr) min	0.5 mm²
Eindrähtig (starr) max	1.5 mm²
Feindrähtig (flexibel) min	0.5 mm²
Feindrähtig (flexibel) max	1.5 mm²
Feindrähtig (mit Aderendhülse) min	0.5 mm²
Feindrähtig (mit Aderendhülse) max	0.75 mm²
Maße	
Absolierlänge	7.0 mm
Werkstoffe	
Metall	Kupferlegierung
Isolierstoff	
Material	PPA
Brennbarkeitsklasse	UL 94 V-0
Temperaturen	
Arbeitstemperatur	-60 °C (ohne mech. Belastung) - 105 °C
Wellenlötverfahren	
Löttemperatur, empfohlen	-
Peaklötdauer, empfohlen	-

Rastermaß 6.0 mm

Reflowprozess

Löttemperatur, empfohlen	217 - 245 °C
Peaklötdauer, empfohlen	60 s

Farben

WEISS, RAL 9003

Farben nach RAL, Farbabweichungen sind produktionsbedingt.

Zulassungsdaten

	c UL us
Nennspannung (1 polig)	600 V
Nennspannung (2- bis 4-polig)	300 V
Nennstrom	10 A
Nennleitergröße	
- starr	AWG 20-16
- flexibel	AWG 20-16

Zulassungsdaten

Überspannungskategorie	II		III		III	
Verschmutzungsgrad	2		2		3	
Nennspannung	630 V		320 V		250 V	
Nennstrom	17.5 A		17.5 A		17.5 A	
Nennleitergröße	min	max	min	max	min	max
- starr	0.5 mm²	1.5 mm²	0.5 mm²	1.5 mm²	0.5 mm²	1.5 mm²
- flexibel	0.5 mm²	1.5 mm²	0.5 mm²	1.5 mm²	0.5 mm²	1.5 mm²
Prüfspannung	4.0 kV		4.0 kV		4.0 kV	

Gurtung

Polzahl	Spulendurchmesser (RD /")	Gurtbreite (R/mm)	Pitchmaß (RP/mm)	Stück | Spule (PCS)
1	13	24	12	900
2	13	24	16	700
3	13	24	24	450
4	13	24	28	380

Bestelldaten (Rastermaß 6.0 mm)

Polzahl	Breite (mm)	Artikelbezeichnung	Artikelnummer	VPE
1	5.70	AK4092/1KD-6.0-WH-SMD	54092019001R	900
2	11.70	AK4092/2KD-6.0-WH-SMD	54092029001R	700
3	17.70	AK4092/3KD-6.0-WH-SMD	54092039001R	450
4	23.70	AK4092/4KD-6.0-WH-SMD	54092049001R	380
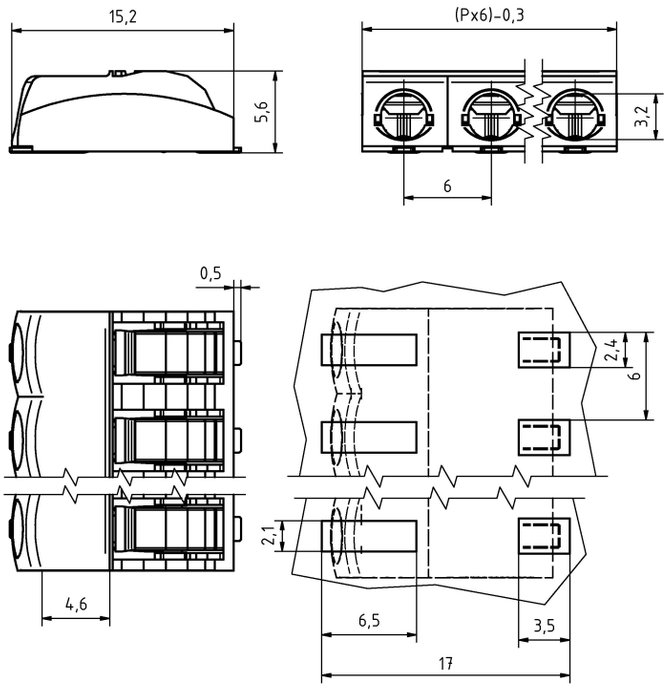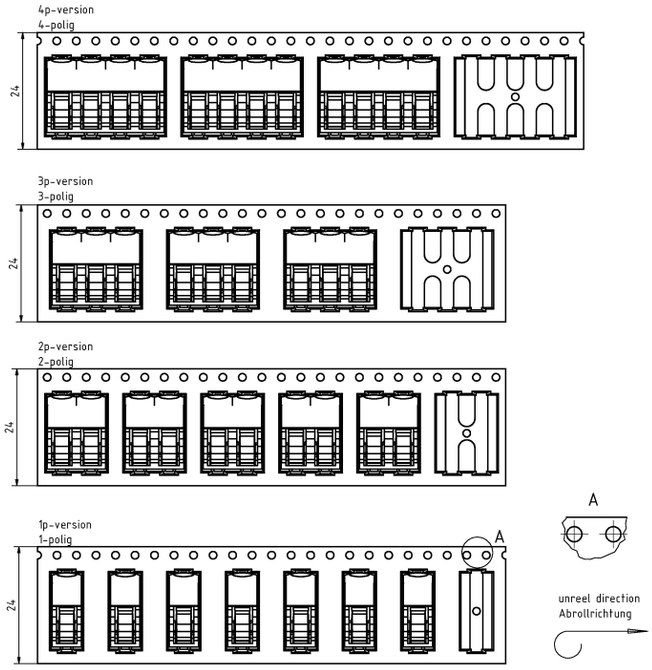
Technische Zeichnung