NEU

Technische Daten // STL1550/..G-3.5-H-P2.6-BK-HT

Rastermaß 3.5 mm

PTR HARTMANN
A Phoenix Mecano Company

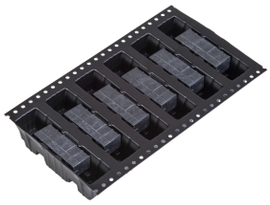

Highlights	
2- bis 11-polig	
Steckrichtung parallel zur Leiterplatte	
Rastermaß 3.5 mm	
Seitlich geschlossen	
Reflowlöten	
Automatische Bestückung (Tape on Reel)	
THR	
Pinlänge 2.6 mm	
Pinlänge 1.4 mm auch verfügbar	
Anschlussquerschnitte	
Eindrähtig (starr) min	-
Eindrähtig (starr) max	-
Feindrähtig (flexibel) min	-
Feindrähtig (flexibel) max	-
Feindrähtig (mit Aderendhülse) min	-
Feindrähtig (mit Aderendhülse) max	-
Maße	
Bohrlochdurchmesser	1.2 mm
Werkstoffe	
Kontaktstift	Kupferlegierung
Isolierstoff	
Material	PA
Brennbarkeitsklasse	UL 94 V-0
Temperaturen	
Arbeitstemperatur	-40 °C (ohne mech. Belastung) - 105 °C
Lagertemperatur	-40 °C - 105 °C
Wellenlötverfahren	
Löttemperatur, empfohlen	260 °C
Peaklötdauer, empfohlen	3-4 s

Rastermaß 3.5 mm

Reflowprozess

Löttemperatur, empfohlen	217 - 245 °C
Peaklötdauer, empfohlen	60 s

Farben

SCHWARZ, RAL 9011

Farben nach RAL, Farbabweichungen sind produktionsbedingt.

Zulassungsdaten

		c UL us		VDE
UseGroup	B	C	D	
Nennspannung	300 V	-	300 V	160 V
Nennstrom	10 A	-	10 A	10 A
Überspannungskategorie				III
Prüfspannung	1.60 kV	-	1.60 kV	2.5 kV
Verschmutzungsgrad				3

Passende Gegenstücke (Rastermaß 3.5 mm)

Anschlussklemmen

AK1550	AK1700	AK1710	AK4541	AK4551	AK4561

Bei Kombination von Steckverbindern mit unterschiedlichen Zulassungsdaten ist der geringere Wert gültig.

Gurtung

Polzahl	Spulendurchmesser (RD /")	Gurtbreite (R/mm)	Pitchmaß (RP/mm)	Stück | Spule (PCS)
2	13	32	12	470
3	13	32	12	470
4	13	32	12	470
5	13	56	12	470
6	13	56	12	470
7	13	56	12	470
8	13	56	12	470
9	13	56	12	470
10	13	56	12	470
11	13	56	12	470

Zubehör

Abbildung	Bezeichnung	Artikelnummer
	Kodierstern CS1-3.5/3.81-NATUR-HT	Art.-Nr. 50000000022

PTR HARTMANN
A Phoenix Mecano Company

Rastermaß 3.5 mm

Bestelldaten (Rastermaß 3.5 mm)

Polzahl	Breite (mm)	Artikelbezeichnung	Artikelnummer	VPE
2	8.40	STL1550/2G-3.5-H-P2.6-BK-HT	51550025333R	470
3	11.90	STL1550/3G-3.5-H-P2.6-BK-HT	51550035333R	470
4	15.40	STL1550/4G-3.5-H-P2.6-BK-HT	51550045333R	470
...	...	...	...	...
10	36.40	STL1550/10G-3.5-H-P2.6-BK-HT	51550105333R	470
11	39.90	STL1550/11G-3.5-H-P2.6-BK-HT	51550115333R	470
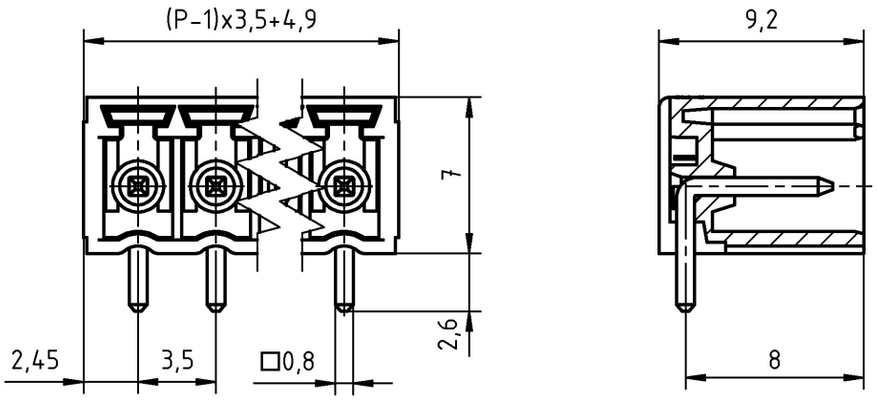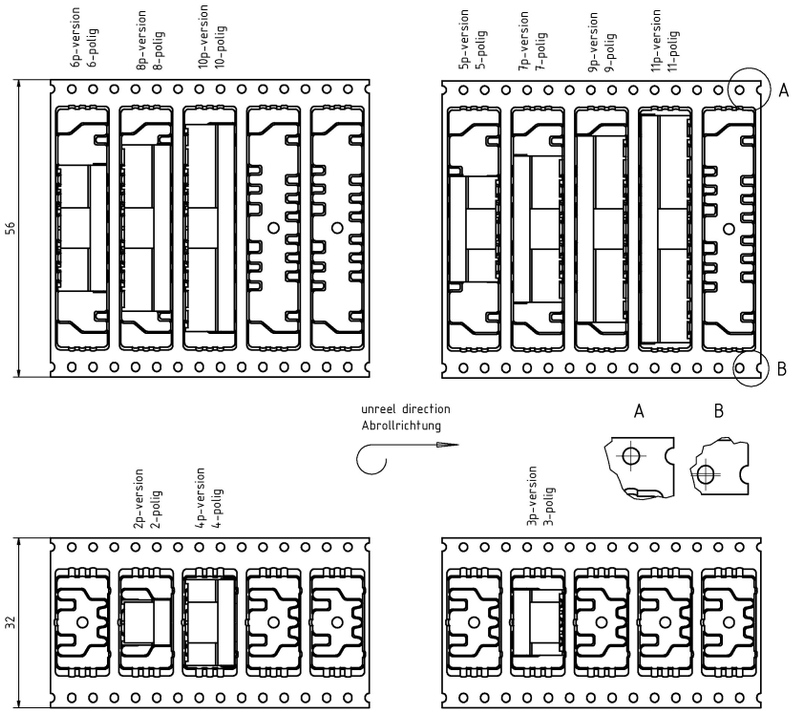
Technische Zeichnung