NEU

Technische Daten // STLZ1520/..F-5.08-H-GRÜN

Rastermaß 5.08 mm

Highlights	
2 - 12 polig	
Steckrichtung parallel zur Leiterplatte	
Rastermaß 5.08 mm	
Mit Befestigungsflansch	
Max. 250 V	
Anschlussquerschnitte	
Eindrähtig (starr) min	-
Eindrähtig (starr) max	-
Feindrähtig (flexibel) min	-
Feindrähtig (flexibel) max	-
Feindrähtig (mit Aderendhülse) min	-
Feindrähtig (mit Aderendhülse) max	-
Maße	
Bohrlochdurchmesser	1.2 mm
Werkstoffe	
Flansch Gewindeeinsatz	Messing
Kontaktstift	Kupferlegierung
Isolierstoff	
Material	PA 6.6
Brennbarkeitsklasse	UL 94 V-0
Temperaturen	
Arbeitstemperatur	-40 °C (ohne mech. Belastung) - 105 °C
Lagertemperatur	-40 °C - 105 °C
Wellenlötverfahren	
Löttemperatur, empfohlen	260 °C
Peaklötdauer, empfohlen	3-4 s
Reflowprozess	
Löttemperatur, empfohlen	-
Peaklötdauer, empfohlen	-

PTR HARTMANN
A Phoenix Mecano Company

Rastermaß 5.08 mm

Farben

GRÜN, RAL 6018

BASALTGRAU, RAL 7012

HELLGRÜN, ähnlich RAL 6018

SCHWARZ, RAL 9011

Farben nach RAL, Farbabweichungen sind produktionsbedingt. Sonderfarben sind möglich.

Zulassungsdaten

		c UL us		
UseGroup	B	C	D	
Nennspannung	300 V	-	300 V	250 V
Nennstrom	8 A	-	8 A	8 A
Überspannungskategorie				III
Prüfspannung	1.60 kV	-	1.60 kV	4.0 kV
Verschmutzungsgrad				3

Passende Gegenstücke (Rastermaß 5.08 mm)

Anschlussklemmen

AKZ1520

Bei Kombination von Steckverbindern mit unterschiedlichen Zulassungsdaten ist der geringere Wert gültig.

Zubehör

Abbildung	Bezeichnung	Artikelnummer
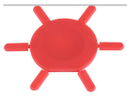	Kodierstern CS1-5.0/5.08-ROT	Art.-Nr. 50000000021

Bestelldaten (Rastermaß 5.08 mm)

Polzahl	Breite (mm)	Artikelbezeichnung	Artikelnummer	VPE
2	14.08	STLZ1520/2F-5.08-H-GRÜN	51520026025 F	200
3	19.16	STLZ1520/3F-5.08-H-GRÜN	51520036025 F	200
4	24.24	STLZ1520/4F-5.08-H-GRÜN	51520046025 F	200
5	29.32	STLZ1520/5F-5.08-H-GRÜN	51520056025 E	100
6	34.40	STLZ1520/6F-5.08-H-GRÜN	51520066025 D	50
7	39.48	STLZ1520/7F-5.08-H-GRÜN	51520076025 D	50
8	44.56	STLZ1520/8F-5.08-H-GRÜN	51520086025 D	50
9	49.64	STLZ1520/9F-5.08-H-GRÜN	51520096025 D	50
10	54.72	STLZ1520/10F-5.08-H-GRÜN	51520106025 D	50
11	59.80	STLZ1520/11F-5.08-H-GRÜN	51520116025 D	50
12	64.88	STLZ1520/12F-5.08-H-GRÜN	51520126025 D	50

Rastermaß 5.08 mm
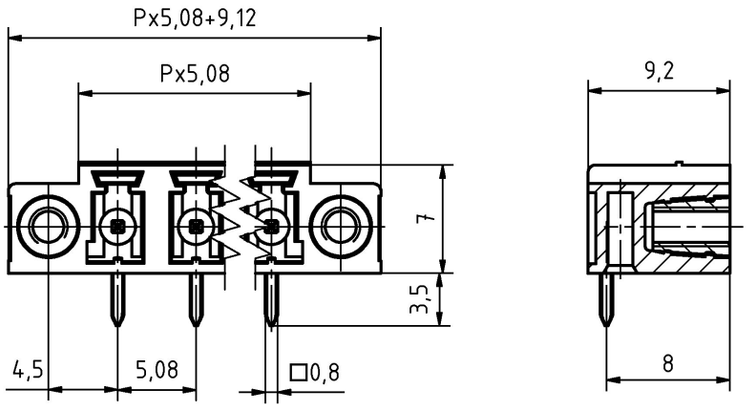
Technische Zeichnung