PTR HARTMANN
A Phoenix Mecano Company

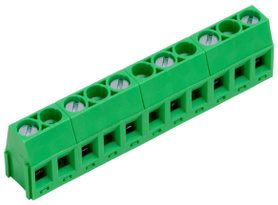

Highlights	
2- bis 8-polig	
1- und 2-polige Modulversion	
Rastermaß 10.0 mm	
Liftprinzip	
Leiteranschluss parallel zur Leiterplatte	
Hochstromklemme	
24 A bei 2.5 mm² Leiter	
Max. 1.000 V	
Anschlussquerschnitte	
Eindrähtig (starr) min	0.14 mm²
Eindrähtig (starr) max	2.5 mm²
Feindrähtig (flexibel) min	0.14 mm²
Feindrähtig (flexibel) max	1.5 mm²
Feindrähtig (mit Aderendhülse) min	0.25 mm²
Feindrähtig (mit Aderendhülse) max	1.5 mm²
Maße	
Absolierlänge	6.0 mm
Bohrlochdurchmesser	1.3 mm
Werkstoffe	
Klemmstück	Messing
Schraube	Stahl
Lötfahne	Kupferlegierung
Isolierstoff	
Material	PA 6.6
Brennbarkeitsklasse	UL 94 V-0
Temperaturen	
Arbeitstemperatur	-40 °C (ohne mech. Belastung) - 105 °C
Lagertemperatur	-40 °C - 105 °C

Rastermaß 10.0 mm

Wellenlötverfahren

Löttemperatur, empfohlen	260 °C
Peaklötdauer, empfohlen	3-4 s

Reflowprozess

Löttemperatur, empfohlen	-
Peaklötdauer, empfohlen	-

Farben

GRÜN, RAL 6018

LICHTGRAU, RAL 7035

BLAU, RAL 5015

HELLGRÜN, ähnlich RAL 6018

Farben nach RAL, Farbabweichungen sind produktionsbedingt. Sonderfarben sind möglich.

Zulassungsdaten

		c UL us		VDE	
UseGroup	B	C	D		
Nennspannung	300 V	150 V	300 V	1.000 V	
Nennstrom	19 A	19 A	10 A	24 A	
Nennleitergröße				min	max
- eindrähtig (starr)	AWG 22-12	AWG 22-12	AWG 22-12	0.5 mm²	2.5 mm²
- mehrdrähtig (starr)	-	-	-	-	-
- feindrähtig (flexibel)	AWG 22-12	AWG 22-12	AWG 22-12	0.5 mm²	1.5 mm²
Drehmoment	0.50 Nm	0.50 Nm	0.50 Nm	0.50 Nm	
Schraubengewinde	M3	M3	M3	M3	
Prüfspannung	1.60 kV	1.30 kV	1.60 kV	3.5 kV	

PTR HARTMANN
A Phoenix Mecano Company

Rastermaß 10.0 mm

Bestelldaten (Rastermaß 10.0 mm)

Polzahl	Breite (mm)	Artikelbezeichnung	Artikelnummer	VPE
2	15.60	AK350/2-10.0-V-GRÜN-HC	50350020925 F	200
3	25.60	AK350/3-10.0-V-GRÜN-HC	50350030925 F	200
4	35.60	AK350/4-10.0-V-GRÜN-HC	50350040925 E	100
5	45.60	AK350/5-10.0-V-GRÜN-HC	50350050925 E	100
6	55.60	AK350/6-10.0-V-GRÜN-HC	50350060925 D	50
7	65.60	AK350/7-10.0-V-GRÜN-HC	50350070925 D	50
8	75.60	AK350/8-10.0-V-GRÜN-HC	50350080925 D	50
9	85.60	AK350/9-10.0-V-GRÜN-HC	50350090925 D	50
10	95.60	AK350/10-10.0-V-GRÜN-HC	50350100925 D	50
11	105.60	AK350/11-10.0-V-GRÜN-HC	50350110925 D	50
12	115.60	AK350/12-10.0-V-GRÜN-HC	50350120925 D	50
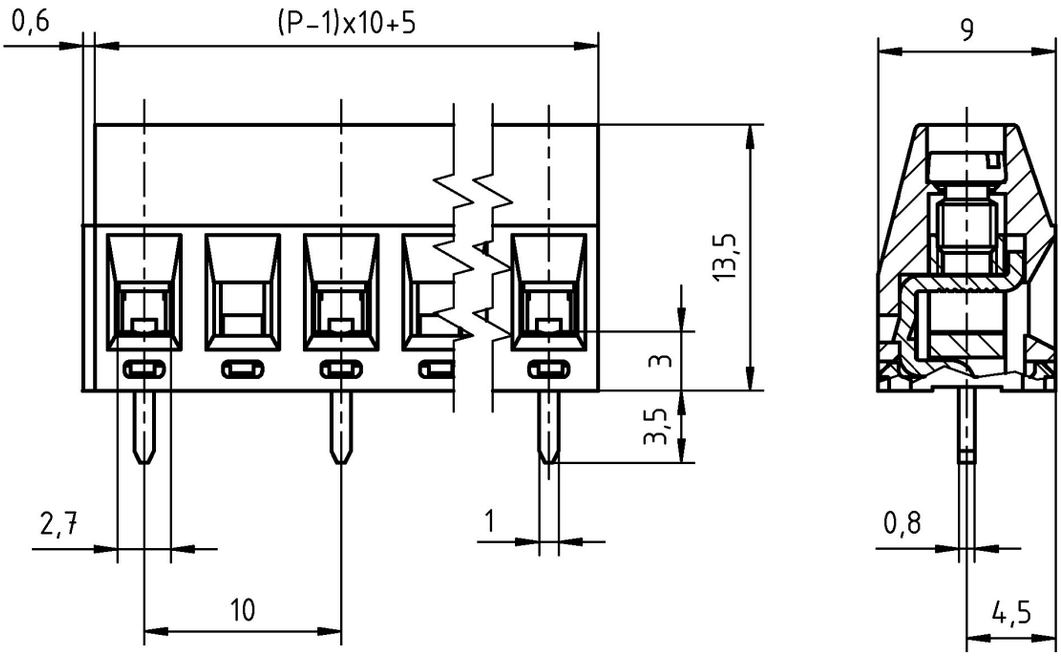
Technische Zeichnung