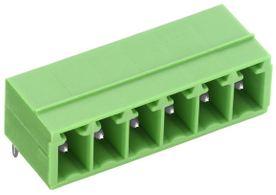

Highlights	
2- bis 20-polig	
Steckrichtung parallel zur Leiterplatte	
Rastermaß 3.5 mm	
Seitlich geschlossen	
Anschlussquerschnitte	
Eindrähtig (starr) min	-
Eindrähtig (starr) max	-
Feindrähtig (flexibel) min	-
Feindrähtig (flexibel) max	-
Feindrähtig (mit Aderendhülse) min	-
Feindrähtig (mit Aderendhülse) max	-
Maße	
Bohrlochdurchmesser	1.2 mm
Werkstoffe	
Kontaktstift	Kupferlegierung
Isolierstoff	
Material	PA 6.6
Brennbarkeitsklasse	UL 94 V-0
Temperaturen	
Arbeitstemperatur	-40 °C (ohne mech. Belastung) - 105 °C
Lagertemperatur	-40 °C - 105 °C
Wellenlötverfahren	
Löttemperatur, empfohlen	260 °C
Peaklötdauer, empfohlen	3-4 s
Reflowprozess	
Löttemperatur, empfohlen	-
Peaklötdauer, empfohlen	-

PTR HARTMANN
A Phoenix Mecano Company

Rastermaß 3.5 mm

Farben

GRÜN, RAL 6018

SCHWARZ, RAL 9011

BASALTGRAU, RAL 7012

HELLGRÜN, ähnlich RAL 6018

Farben nach RAL, Farbabweichungen sind produktionsbedingt. Sonderfarben sind möglich.

Zulassungsdaten

		c RU us	
UseGroup	B	C	D
Nennspannung	300 V	-	300 V
Nennstrom	10 A	-	10 A

Zulassungsdaten

		DVE
Überspannungskategorie	III	III
Verschmutzungsgrad	3	2
Nennspannung	160 V	400 V
Nennstrom	10 A	8 A
Prüfspannung	2.5 V	2.5 V

Passende Gegenstücke (Rastermaß 3.5 mm)

Anschlussklemmen

AK1550	AK1700	AK1710	AK4541	AK4551	AK4561

Bei Kombination von Steckverbindern mit unterschiedlichen Zulassungsdaten ist der geringere Wert gültig.

Zubehör

Abbildung	Bezeichnung	Artikelnummer
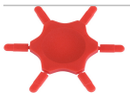	Kodierstern CS1-3.5/3.81-ROT	Art.-Nr. 50000000023
	Trennelement SE-STL1550-GRÜN	Art.-Nr. 51550000002

PTR HARTMANN
A Phoenix Mecano Company

Rastermaß 3.5 mm

Bestelldaten (Rastermaß 3.5 mm)

Polzahl	Breite (mm)	Artikelbezeichnung	Artikelnummer	VPE
2	8.40	STL1550/2G-3.5-H-GRÜN	51550025001 F	200
3	11.90	STL1550/3G-3.5-H-GRÜN	51550035001 F	200
4	15.40	STL1550/4G-3.5-H-GRÜN	51550045001 F	200
5	18.90	STL1550/5G-3.5-H-GRÜN	51550055001 F	200
6	22.40	STL1550/6G-3.5-H-GRÜN	51550065001 E	100
7	25.90	STL1550/7G-3.5-H-GRÜN	51550075001 E	100
8	29.40	STL1550/8G-3.5-H-GRÜN	51550085001 D	50
9	32.90	STL1550/9G-3.5-H-GRÜN	51550095001 D	50
10	36.40	STL1550/10G-3.5-H-GRÜN	51550105001 D	50
11	39.90	STL1550/11G-3.5-H-GRÜN	51550115001 D	50
12	43.40	STL1550/12G-3.5-H-GRÜN	51550125001 D	50
13	46.90	STL1550/13G-3.5-H-GRÜN	51550135001 D	50
14	50.40	STL1550/14G-3.5-H-GRÜN	51550145001 D	50
15	53.90	STL1550/15G-3.5-H-GRÜN	51550155001 D	50
16	57.40	STL1550/16G-3.5-H-GRÜN	51550165001 D	50
17	60.90	STL1550/17G-3.5-H-GRÜN	51550175001 D	50
18	64.40	STL1550/18G-3.5-H-GRÜN	51550185001 D	50
19	67.90	STL1550/19G-3.5-H-GRÜN	51550195001 D	50
20	71.40	STL1550/20G-3.5-H-GRÜN	51550205001 D	50
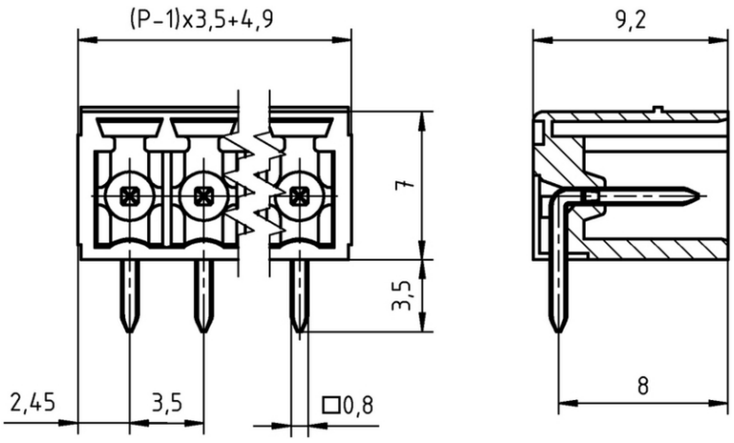
Technische Zeichnung