PTR HARTMANN
A Phoenix Mecano Company

Highlights	
2- bis 20-polig	
Steckrichtung parallel zur Leiterplatte	
Rastermaß 3.5 mm	
Mit Befestigungsflansch	
Anschlussquerschnitte	
Eindrähtig (starr) min	-
Eindrähtig (starr) max	-
Feindrähtig (flexibel) min	-
Feindrähtig (flexibel) max	-
Feindrähtig (mit Aderendhülse) min	-
Feindrähtig (mit Aderendhülse) max	-
Maße	
Bohrlochdurchmesser	1.2 mm
Werkstoffe	
Flansch Gewindeeinsatz	Messing
Kontaktstift	Kupferlegierung
Isolierstoff	
Material	PA 6.6
Brennbarkeitsklasse	UL 94 V-0
Temperaturen	
Arbeitstemperatur	-40 °C (ohne mech. Belastung) - 105 °C
Lagertemperatur	-40 °C - 105 °C
Wellenlötverfahren	
Löttemperatur, empfohlen	260 °C
Peaklötdauer, empfohlen	3-4 s
Reflowprozess	
Löttemperatur, empfohlen	-
Peaklötdauer, empfohlen	-

PTR HARTMANN
A Phoenix Mecano Company

Rastermaß 3.5 mm

Farben

BASALTGRAU, RAL 7012
GRÜN, RAL 6018
HELLGRÜN, ähnlich RAL 6018

Farben nach RAL, Farbabweichungen sind produktionsbedingt. Sonderfarben sind möglich.

Zulassungsdaten

		c RU us	
UseGroup	B	C	D
Nennspannung	300 V	-	300 V
Nennstrom	10 A	-	10 A

Zulassungsdaten

		DVE
Überspannungskategorie	III	III
Verschmutzungsgrad	3	2
Nennspannung	160 V	400 V
Nennstrom	10 A	8 A
Prüfspannung	2.5 V	2.5 V

Passende Gegenstücke (Rastermaß 3.5 mm)

Anschlussklemmen	
AK4551	AK4561

Bei Kombination von Steckverbindern mit unterschiedlichen Zulassungsdaten ist der geringere Wert gültig.

Zubehör

Abbildung	Bezeichnung	Artikelnummer
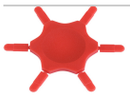	Kodierstern CS1-3.5/3.81-ROT	Art.-Nr. 50000000023

PTR HARTMANN
A Phoenix Mecano Company

Rastermaß 3.5 mm

Bestelldaten (Rastermaß 3.5 mm)

Polzahl	Breite (mm)	Artikelbezeichnung	Artikelnummer	VPE
2	17.30	STL1550/2F-3.5-H-BASALTGRAU	51550026255 E	100
3	20.80	STL1550/3F-3.5-H-BASALTGRAU	51550036255 E	100
4	24.30	STL1550/4F-3.5-H-BASALTGRAU	51550046255 E	100
5	27.80	STL1550/5F-3.5-H-BASALTGRAU	51550056255 D	50
6	31.30	STL1550/6F-3.5-H-BASALTGRAU	51550066255 D	50
7	34.80	STL1550/7F-3.5-H-BASALTGRAU	51550076255 D	50
8	38.30	STL1550/8F-3.5-H-BASALTGRAU	51550086255 D	50
9	41.80	STL1550/9F-3.5-H-BASALTGRAU	51550096255 D	50
10	45.30	STL1550/10F-3.5-H-BASALTGRAU	51550106255 D	50
11	48.80	STL1550/11F-3.5-H-BASALTGRAU	51550116255 D	50
12	52.30	STL1550/12F-3.5-H-BASALTGRAU	51550126255 D	50
13	55.80	STL1550/13F-3.5-H-BASALTGRAU	51550136255 D	50
14	59.30	STL1550/14F-3.5-H-BASALTGRAU	51550146255 D	50
15	62.80	STL1550/15F-3.5-H-BASALTGRAU	51550156255 D	50
16	66.30	STL1550/16F-3.5-H-BASALTGRAU	51550166255 D	50
17	69.80	STL1550/17F-3.5-H-BASALTGRAU	51550176255 D	50
18	73.30	STL1550/18F-3.5-H-BASALTGRAU	51550186255 D	50
19	76.80	STL1550/19F-3.5-H-BASALTGRAU	51550196255 D	50
20	80.30	STL1550/20F-3.5-H-BASALTGRAU	51550206255 D	50
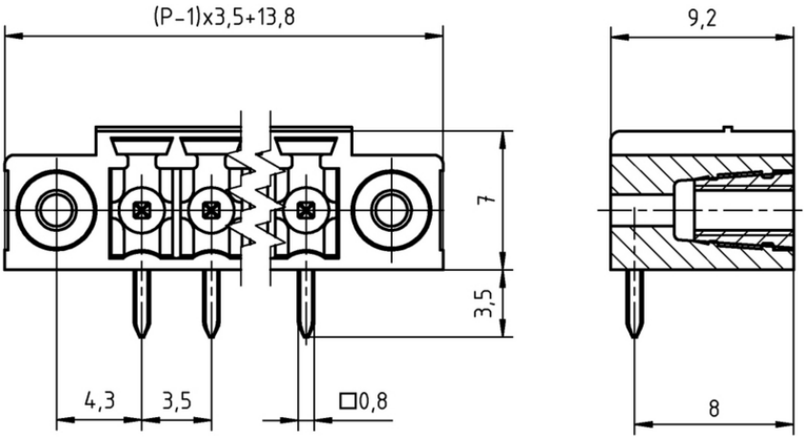
Technische Zeichnung