PTR HARTMANN
A Phoenix Mecano Company

Highlights	
2- bis 8-polig	
Steckrichtung senkrecht zur Leiterplatte	
Rastermaß 5.0 mm	
Pinlänge 3.3 mm	
Gesamtpinlänge 12.0 mm	
Reflowlöten	
Automatische Bestückung (Tape on Reel)	
THR	
Anschlussquerschnitte	
Eindrähtig (starr) min	-
Eindrähtig (starr) max	-
Feindrähtig (flexibel) min	-
Feindrähtig (flexibel) max	-
Feindrähtig (mit Aderendhülse) min	-
Feindrähtig (mit Aderendhülse) max	-
Maße	
Bohrlochdurchmesser	1.2 mm
Werkstoffe	
Kontaktstift	Messing
Isolierstoff	
Material	LCP
Brennbarkeitsklasse	UL 94 V-0
Temperaturen	
Arbeitstemperatur	-40 °C (ohne mech. Belastung) - 105 °C
Lagertemperatur	-40 °C - 105 °C
Wellenlötverfahren	
Löttemperatur, empfohlen	260 °C
Peaklötdauer, empfohlen	3-4 s

Rastermaß 5.0 mm

Reflowprozess

Löttemperatur, empfohlen	217 - 245 °C
Peaklötdauer, empfohlen	60 s

Farben

SCHWARZ, RAL 9011

Farben nach RAL, Farbabweichungen sind produktionsbedingt.

Zulassungsdaten

		c UL us		VDE
UseGroup	B	C	D	
Nennspannung	300 V	-	300 V	250 V
Nennstrom	10 A	-	10 A	7 A
Überspannungskategorie				III
Prüfspannung	1.60 kV	-	1.60 kV	4.0 kV
Verschmutzungsgrad				2

Passende Gegenstücke (Rastermaß 5.0 mm)

Anschlussklemmen

AK130

Bei Kombination von Steckverbindern mit unterschiedlichen Zulassungsdaten ist der geringere Wert gültig.

Gurtung

Polzahl	Spulendurchmesser (RD /")	Gurtbreite (R/mm)	Pitchmaß (RP/mm)	Stück | Spule (PCS)
2	13	24	12	330
3	13	24	12	330
4	13	56	16	250
5	13	56	16	250
6	13	56	16	250
7	13	56	16	250
8	13	56	16	250

Bestelldaten (Rastermaß 5.0 mm)

Polzahl	Breite (mm)	Artikelbezeichnung	Artikelnummer	VPE
2	10.00	STL132/2-5.0-V-P3.3-BK-HT	50132025031R	330
3	15.00	STL132/3-5.0-V-P3.3-BK-HT	50132035031R	330
4	20.00	STL132/4-5.0-V-P3.3-BK-HT	50132045031R	250
5	25.00	STL132/5-5.0-V-P3.3-BK-HT	50132055031R	250
6	30.00	STL132/6-5.0-V-P3.3-BK-HT	50132065031R	250
7	35.00	STL132/7-5.0-V-P3.3-BK-HT	50132075031R	250
8	40.00	STL132/8-5.0-V-P3.3-BK-HT	50132085031R	250

Rastermaß 5.0 mm
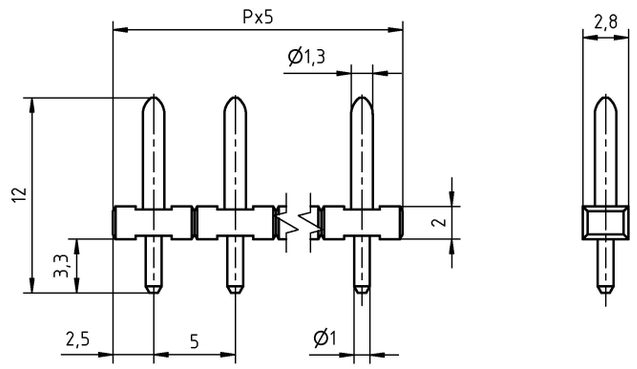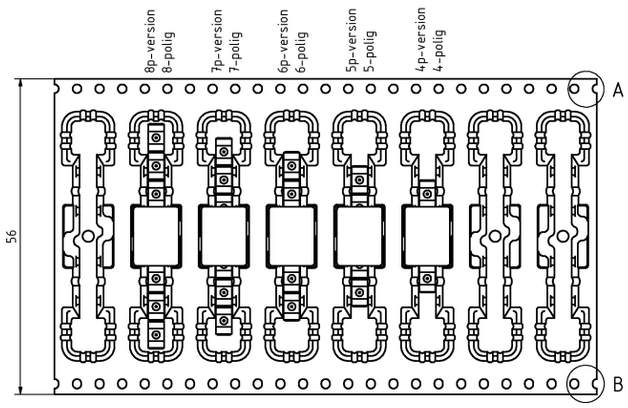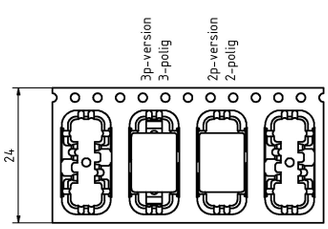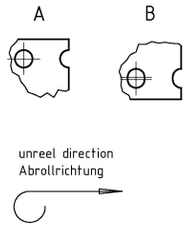
Technische Zeichnung