Highlights	
2 - 12 polig	
Steckrichtung parallel zur Leiterplatte	
Rastermaß 5.08 mm	
Seitlich offen	
Hochstrom Stiftleiste bis 16 A	
Reflowlöten	
THR	
Pinlänge 2.6 mm	
Pinlänge 3.5 mm auch verfügbar	
Anschlussquerschnitte	
Eindrähtig (starr) min	-
Eindrähtig (starr) max	-
Feindrähtig (flexibel) min	-
Feindrähtig (flexibel) max	-
Feindrähtig (mit Aderendhülse) min	-
Feindrähtig (mit Aderendhülse) max	-
Maße	
Bohrlochdurchmesser	1.4 mm
Werkstoffe	
Kontaktstift	Kupferlegierung
Isolierstoff	
Material	PPA
Brennbarkeitsklasse	UL 94 V-0
Temperaturen	
Arbeitstemperatur	-40 °C (ohne mech. Belastung) - 105 °C
Lagertemperatur	-40 °C - 105 °C
Wellenlötverfahren	
Löttemperatur, empfohlen	260 °C
Peaklötdauer, empfohlen	3-4 s

Rastermaß 5.08 mm

Reflowprozess

Löttemperatur, empfohlen	217 - 245 °C
Peaklötdauer, empfohlen	60 s

Farben

SCHWARZ, RAL 9011

Farben nach RAL, Farbabweichungen sind produktionsbedingt.

Zulassungsdaten

		c UL us		VDE
UseGroup	B	C	D	
Nennspannung	300 V	150 V	300 V	250 V
Nennstrom	16 A	16 A	10 A	16 A
Überspannungskategorie				III
Prüfspannung	1.60 kV	1.30 kV	1.60 kV	4.0 kV
Verschmutzungsgrad				3

Passende Gegenstücke (Rastermaß 5.08 mm)

Anschlussklemmen

AKZ950

Bei Kombination von Steckverbindern mit unterschiedlichen Zulassungsdaten ist der geringere Wert gültig.

Zubehör

Abbildung	Bezeichnung	Artikelnummer
	Kodierstern CS2-5.0/5.08-LICHTGRAU-HT	Art.-Nr. 50000000028

Bestelldaten (Rastermaß 5.08 mm)

Polzahl	Breite (mm)	Artikelbezeichnung	Artikelnummer	VPE
2	10.16	STLZ950/2-5.08-H-P2.6-BK-HC-HT	50950025339 F	200
3	15.24	STLZ950/3-5.08-H-P2.6-BK-HC-HT	50950035339 F	200
4	20.32	STLZ950/4-5.08-H-P2.6-BK-HC-HT	50950045339 F	200
5	25.40	STLZ950/5-5.08-H-P2.6-BK-HC-HT	50950055339 E	100
6	30.48	STLZ950/6-5.08-H-P2.6-BK-HC-HT	50950065339 E	100
7	35.56	STLZ950/7-5.08-H-P2.6-BK-HC-HT	50950075339 E	100
8	40.64	STLZ950/8-5.08-H-P2.6-BK-HC-HT	50950085339 D	50
9	45.72	STLZ950/9-5.08-H-P2.6-BK-HC-HT	50950095339 D	50
10	50.80	STLZ950/10-5.08-H-P2.6-BK-HC-HT	50950105339 D	50
11	55.88	STLZ950/11-5.08-H-P2.6-BK-HC-HT	50950115339 D	50
12	60.96	STLZ950/12-5.08-H-P2.6-BK-HC-HT	50950125339 D	50
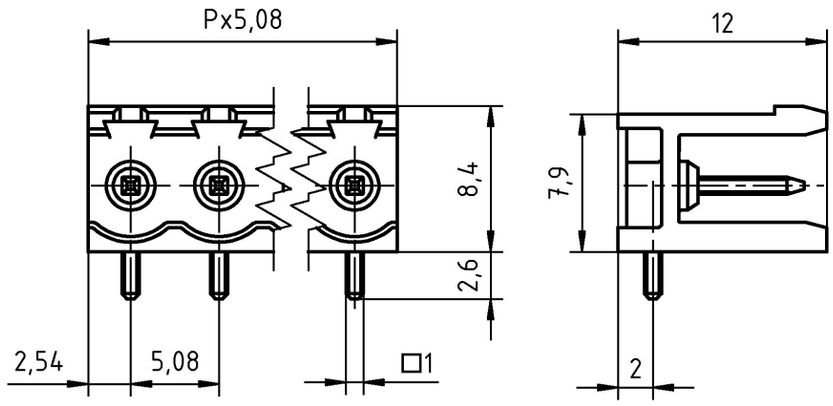
Technische Zeichnung