PTR HARTMANN
A Phoenix Mecano Company

Highlights	
2 - 12 polig	
Steckrichtung parallel zur Leiterplatte	
Rastermaß 5.0 mm	
Mit Befestigungsflansch	
Hochstrom Stiftleiste bis 16 A	
Reflowlöten	
THR	
Pinlänge 2.6 mm	
Pinlänge 3.5 mm auch verfügbar	
Anschlussquerschnitte	
Eindrähtig (starr) min	-
Eindrähtig (starr) max	-
Feindrähtig (flexibel) min	-
Feindrähtig (flexibel) max	-
Feindrähtig (mit Aderendhülse) min	-
Feindrähtig (mit Aderendhülse) max	-
Maße	
Bohrlochdurchmesser	1.4 mm
Werkstoffe	
Flansch Gewindeeinsatz	Messing
Kontaktstift	Kupferlegierung
Isolierstoff	
Material	PPA
Brennbarkeitsklasse	UL 94 V-0
Temperaturen	
Arbeitstemperatur	-40 °C (ohne mech. Belastung) - 105 °C
Lagertemperatur	-40 °C - 105 °C

Rastermaß 5.0 mm

Wellenlötverfahren

Löttemperatur, empfohlen	260 °C
Peaklötdauer, empfohlen	3-4 s

Reflowprozess

Löttemperatur, empfohlen	217 - 245 °C
Peaklötdauer, empfohlen	60 s

Farben

SCHWARZ, RAL 9011

Farben nach RAL, Farbabweichungen sind produktionsbedingt.

Zulassungsdaten

		c UL us		VDE
UseGroup	B	C	D	
Nennspannung	300 V	150 V	300 V	250 V
Nennstrom	16 A	16 A	10 A	16 A
Überspannungskategorie				III
Prüfspannung	1.60 kV	1.30 kV	1.60 kV	4.0 kV
Verschmutzungsgrad				3

Passende Gegenstücke (Rastermaß 5.0 mm)

Anschlussklemmen

AK950

Bei Kombination von Steckverbindern mit unterschiedlichen Zulassungsdaten ist der geringere Wert gültig.

Zubehör

Abbildung	Bezeichnung	Artikelnummer
	Kodierstern CS2-5.0/5.08-LICHTGRAU-HT	Art.-Nr. 50000000028

PTR HARTMANN
A Phoenix Mecano Company

Rastermaß 5.0 mm

Bestelldaten (Rastermaß 5.0 mm)

Polzahl	Breite (mm)	Artikelbezeichnung	Artikelnummer	VPE
2	20.00	STL950/2F-5.0-H-P2.6-BK-HC-HT	50950026349 E	100
3	25.00	STL950/3F-5.0-H-P2.6-BK-HC-HT	50950036349 E	100
4	30.00	STL950/4F-5.0-H-P2.6-BK-HC-HT	50950046349 D	50
5	35.00	STL950/5F-5.0-H-P2.6-BK-HC-HT	50950056349 D	50
6	40.00	STL950/6F-5.0-H-P2.6-BK-HC-HT	50950066349 D	50
7	45.00	STL950/7F-5.0-H-P2.6-BK-HC-HT	50950076349 D	50
8	50.00	STL950/8F-5.0-H-P2.6-BK-HC-HT	50950086349 D	50
9	55.00	STL950/9F-5.0-H-P2.6-BK-HC-HT	50950096349 D	50
10	60.00	STL950/10F-5.0-H-P2.6-BK-HC-HT	50950106349 D	50
11	65.00	STL950/11F-5.0-H-P2.6-BK-HC-HT	50950116349 D	50
12	70.00	STL950/12F-5.0-H-P2.6-BK-HC-HT	50950126349 D	50
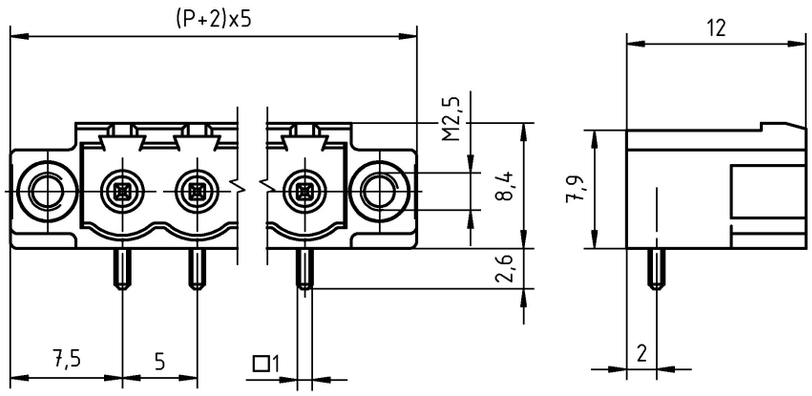
Technische Zeichnung